

PILAR

Code article	86.OC01.1333.02
Type de produit	Outdoor
Catégorie	Spots encastrés en saillie
Famille	PILAR
Pictograms	

Dimensions	
Product dimensions (mm)	74x74x90 mm

Dessin techniqe

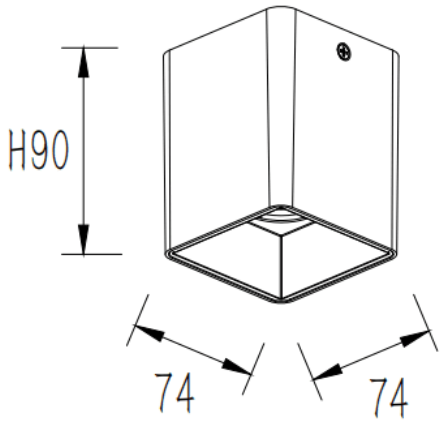

Produit	
Puissance système (W)	15
Flux lumineux utile (lm)	1200
Efficacité lumineuse (lm/W)	80
Angle de faisceau	60
Durée de vie	50000h L80B10
IP	IP65
Équipement	DALI
Température de couleur (K)	3000
Uniformité chromatique (SDCM)	SDCM3
CRI	80